東芝ホームランドリー（家庭用）
（単相200V 50Hz/60Hz共用）

TW-741EX2仕様		
標準洗濯容量(kg)		7
標準乾燥容量(kg)		4
標準使用水量(L)	洗濯時	低発泡洗剤時 75(7.0kg)
		一般合成洗剤時 90(7.0kg)
	乾燥時	56(4.0kg)
製品質量(kg)		68

モーター消費電力(W)	洗濯時	130
	脱水時	770
	乾燥時	55
ヒーター消費電力(W)	洗濯時	1,520
	乾燥時	1,660(ヒーター弱時1,000)
総合消費電力(W)	洗濯時	1,650
	乾燥時	1,715(ヒーター弱時1,055)

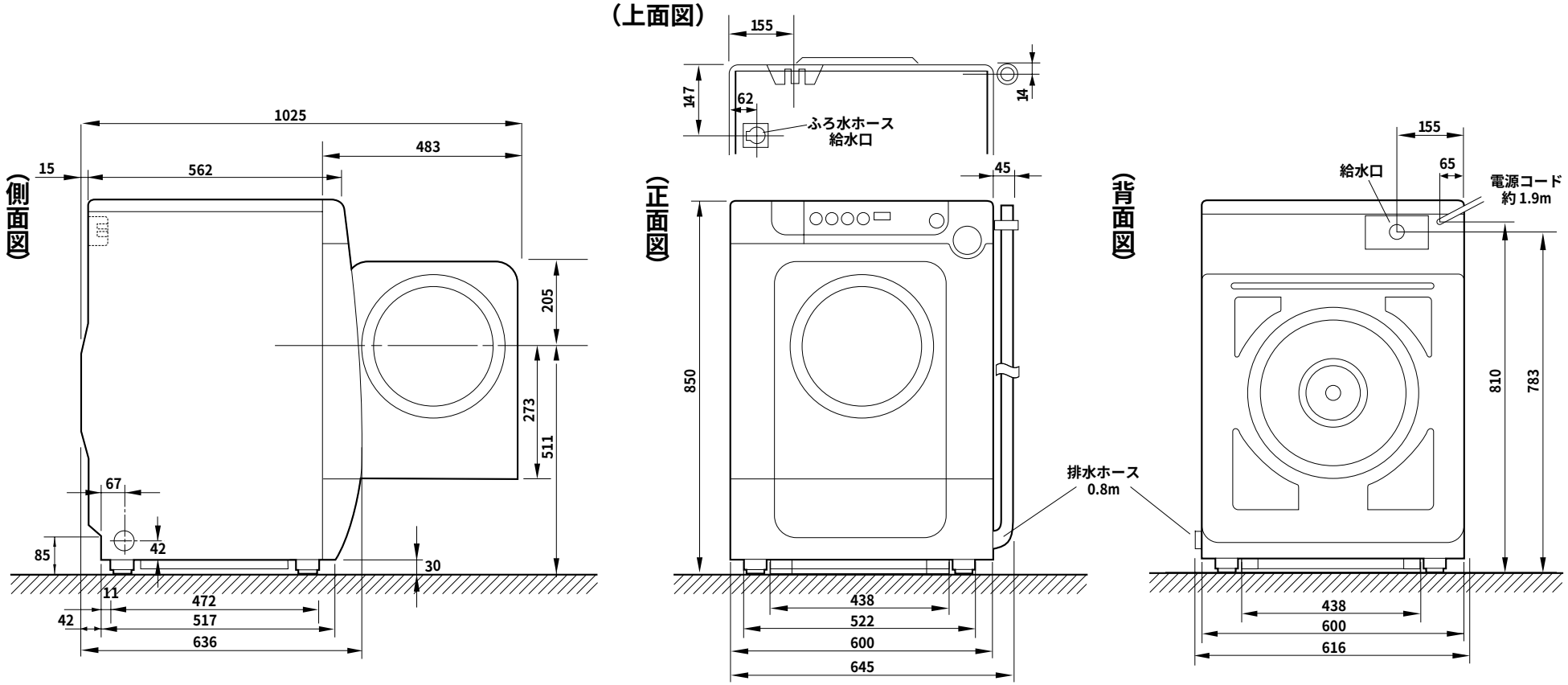

※1 設置の際、本体からの隔離寸法は、左右20mm以上、上部10mm以上、後方10mm以上です。
但し、排水ホースを出す側は70mm以上あけてください。又、ふろ水給水ホースを接続する場合は、上部約100mm以上の隔離が必要です。

株式会社 東芝	機種名	TW-741EX2
発売日 01・12・15	承認図No.	ENC00001